SCHMIDT COMPACT SYSTEM

SCHMIDT

MANUALE USO E MANUTENZIONE PER L'OPERATORE

Cleango elite "S"

S2W1N S2W1P
S4W1N S4W1P
S5W1N S5W1P

WSVS4W1P164020091

Matricola N°

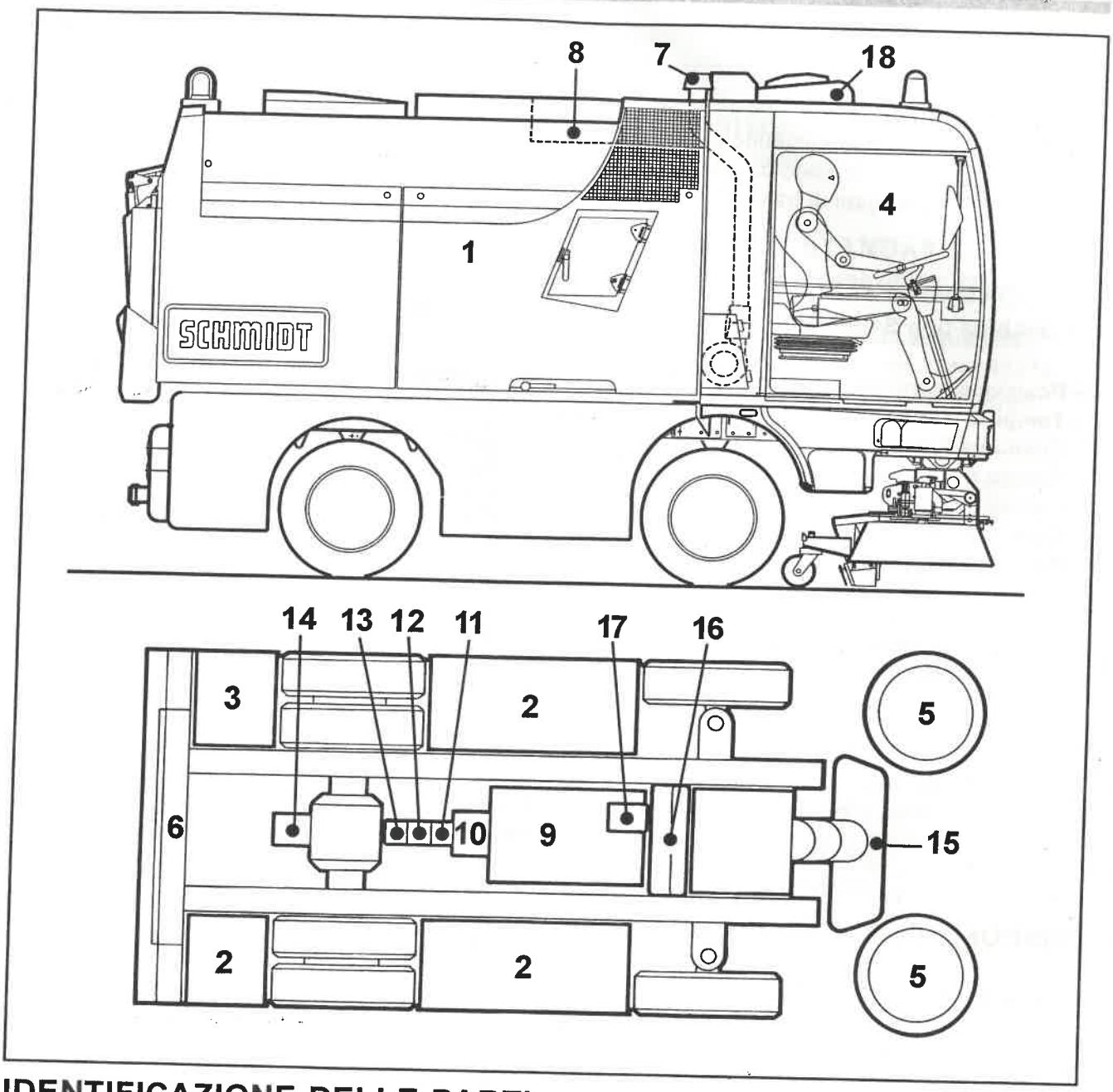

IDENTIFICAZIONE DELLE PARTI

1. Contenitore dei rifiuti
2. Serbatoio acqua
3. Serbatoio olio
4. Cabina di guida
5. Spazzole
6. Radiatore motore
7. Asp. filtro aria motore
8. Soffiante
9. Motore diesel
10. Pompa idr. trasmissione
11. Pompa idr. soffiante
12. Pompa idr. spazzole
13. Pompa idr. servizi e idroguida
14. Motore idr.trasmissione
15. Bocca d'aspirazione
16. Serbatoio gasolio
17. Pompa idr. impianto di raffreddamento
18. Radiatore di condensazione impianto di condizionamen

DATI TECNICI

TELAIO

In lamiera di acciaio, è costituito principalmente da due longheroni in lamiera piegata collegati tra loro da traverse in modo da ottenere una struttura robusta ma elastica. Sul telaio vengono applicati tutti gli organi di trasmissione e propulsione della macchina.

MOTORE EURO 3
(macchina tipo S4W1P):

- Posizione: **centrale**
- Tempi: **4**
- Cilindrata totale: **4164 cm³**
- Coppia max: **370 N.m a 1900 g/min**
- Fabbrica e tipo: **VM 65 B/3**
- Cilindri: **6 in linea**
- Rapporto di compressione: **21,5:1**
- Raffreddamento: **ad acqua**
- Ciclo: **diesel sovralimentato**
- Alesaggio x corsa: **94 x 100**
- Potenza max: **99 KW a 2600 g/min**

MOTORE EURO 2
(macchina tipo S4W1N):

- Posizione: **centrale**
- Tempi: **4**
- Cilindrata totale: **4164 cm³**
- Coppia max: **370 N.m a 1900 g/min**
- Fabbrica e tipo: **VM 65B/3**
- Cilindri: **6 in linea**
- Rapporto di compressione: **21,5:1**
- Raffreddamento: **ad acqua**
- Ciclo: **diesel sovralimentato**
- Alesaggio x corsa: **94 x 100**
- Potenza max: **99 KW a 2600 g/min**

TRASMISSIONE:

Di tipo idrostatico con pompa a cilindrata variabile ed un motore comando trazione a cilindrata variabile. Rapporto al ponte: 1 :13,693. Velocità max: a codice.

DISPOSITIVI DI FRENATURA:

Freno di servizio: idraulico agente sulle quattro ruote, anteriore a disco e posteriori a tamburo con servofreno idraulico a pressione.
A doppio circuito asse anteriore - asse posteriore.
Comando a pedale.
Optional: doppia pinza e correttore di frenata idraulico.

Freno di soccorso: idraulico, realizzato mediante lo sdoppiamento del circuito frenante di servizio con circuito indipendente per l'asse anteriore e l'asse posteriore.

Freno di stazionamento: a trasmissione meccanica a molla con azionamento negativo, con comando a mano di tipo idraulico agente sul freno posteriore.
Optional: comando a mano proporzionale.

Dati tecnici

PNEUMATICI:
Anteriori e posteriori del tipo 7.00R 15
(Coppia di serraggio dadi ruote 330 . 350N.m)
Optional: 7.50R 15

STERZO:
Interamente idrostatico agente sulle ruote anteriori.

POSTO DI GUIDA:
In posizione anteriore in cabina, normalmente sul lato destro.

SOSPENSIONI:
Asse anteriore a balestre longitudinali con ammortizzatori; asse posteriore a balestre longitudinali a doppia flessibilità con ammortizzatori.

IMPIANTO ELETTRICO:
24V

BATTERIE:
N° 2 da 12V 92Ah; alternatore 24V 55A/80A.

DISPOSITIVI:
Di illuminazione e segnalazione visiva di tipo regolamentare.

DOTAZIONE STANDARD:
Ogni spazzatrice viene dotata dei seguenti particolari:
- Manichetta caricamento acqua con attacchi UNI 45 (optional: DIN 14321)
- Tubo flessibile per lancia di lavaggio
- Lancia di lavaggio
- Cartuccia filtro olio idraulico
- Cartuccia filtro pompa di trasmissione
- Cartuccia filtro olio motore endotermico
- Leva distributore
- Leva pompa manuale
- Gancio di traino

DOTAZIONE/ACCESSORI (OPTIONAL):
- Tubo flessibile flussaggio proboscide
- Estintore (1 Kg, 6 Kg)
- Set di chiavi
- Ruota di scorta anteriore
- Ruota di scorta posteriore
- Cassetta portamedicinali
- Kit lampadine e fusibili
- Crick di sollevamento
- Triangolo di emergenza

CARATTERISTICHE ACUSTICHE - ELITE S4W1N - S4W1P

Livello sonoro posto operatore, cabina lato guida:

Direttiva di riferimento: UNI EN 292/2 e D.M. n. 459 del 24.07.96 e dal D. lgs 277 cap. IV° art.46
Norma di riferimento: UNI EN ISO 6394

- Fase di spazzamento, regime max. soffiante

Leq. = 79.0 dB(A)

Livello sonoro posto operatore, cabina lato guida:

Direttiva di riferimento: UNI EN 292/2 e D.M. n.459 del 24.07.96 e dal D. lgs 277 cap. IV° art.46
Norma di riferimento: UNI EN ISO 6394

- Fase di trasferimento, velocità max.

Leq. = 77.5 dB(A)

Vibrazioni posto operatore, corpo umano:

Direttiva di riferimento: 98/37/CE e D.M. n. 459 del 24.07.96
Norma di riferimento: UNI EN ISO 2632/1

- Fase di trasferimento, velocità max.

- Fase di spazzamento, regime max. soffiante

Il valore quadratico medio ponderale dell'accelerazione alla quale il corpo di un operatore è esposto è :

inferiore a 0,5 m/sec²

Vibrazioni posto operatore, sistema mano braccio:

Direttiva di riferimento: 98/37/CE e D.M. n. 459 del 24.07.96
Norma di riferimento: UNI EN ISO 5349

- Fase di trasferimento, velocità max.

- Fase di spazzamento, regime max. soffiante

Il valore quadratico medio ponderale dell'accelerazione alla quale le braccia di un operatore sono esposte è :

inferiore a 2,5 m/sec²

DIMENSIONI

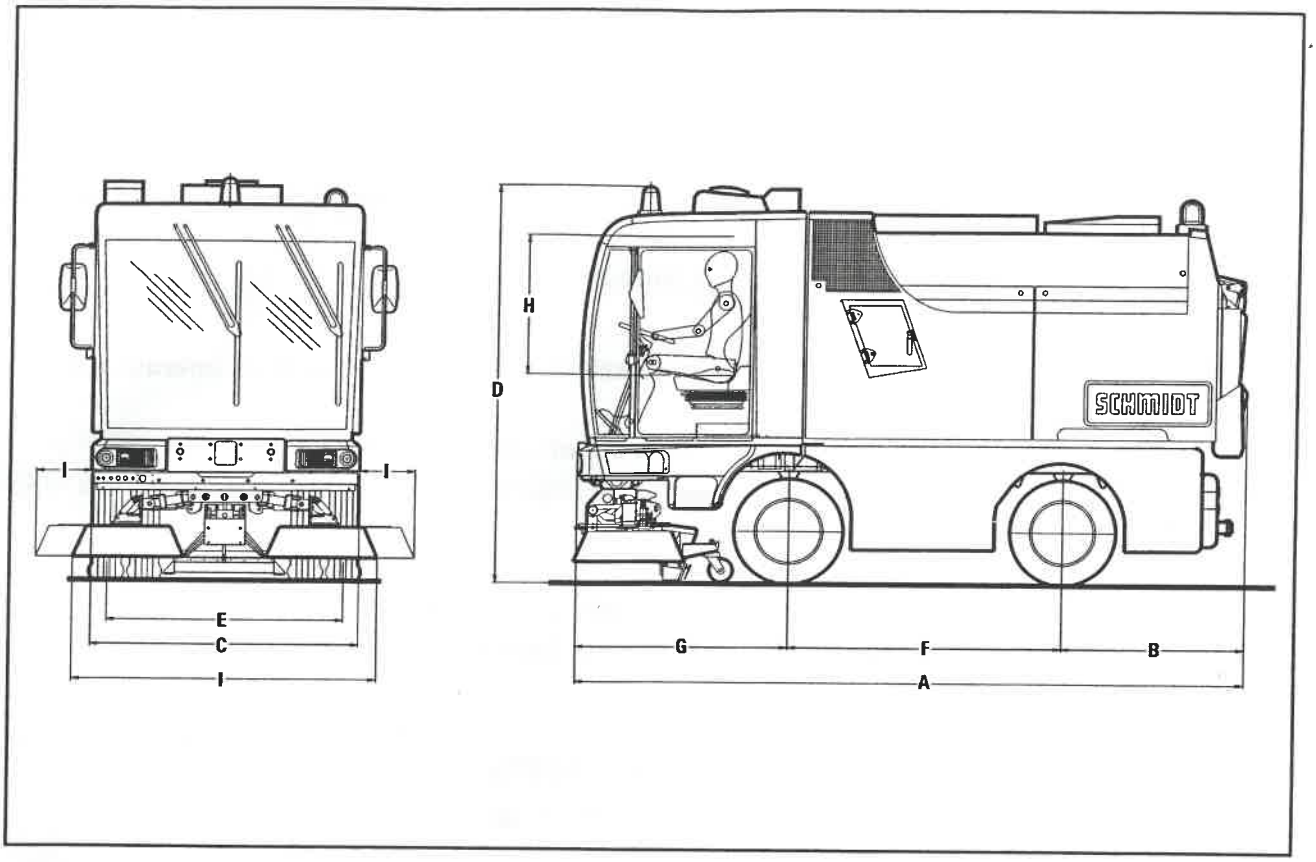

MASSE DEL MEZZO (LIMITE AMMESSE)

- asse anteriore:	kg	4000
- asse posteriore:	kg	8900
- totale a terra:	kg	12100

MASSE DEL MEZZO (IN ORDINE DI MARCIA)

(escluso proboscide, 3ª spazzola e cassone ribaltabile)

- asse anteriore:	kg	2870
- asse posteriore:	kg	3120
- totale a terra:	kg	5990

MASSE DEGLI OPTIONAL

- proboscide:	kg	80
- 3ª spazzola:	kg	210

PORTATE

- Soffiante:		14.000 m³/h
- Pompa acqua:	11 l/min	10 bar

DIMENSIONI DEL VEICOLO BASE (IN MM)

(escluso proboscide, 3ª spazzola ecc.)

A	Lunghezza max:	mm	4475
B	Sbalzo posteriore:	mm	1200
C	Larghezza max:	mm	1800
D	Altezza max:	mm	2730
E	Carreggiata anteriore	mm	1600
F	Passo	mm	1850
G	Sbalzo anteriore	mm	1425
H	Distanza tra il tettuccio ed il piano del sedile	mm	
	Carreggiata posteriore	mm	1310
	Raggio minimo di sterzata	mm	3080
I	Larghezza di lavoro	mm	2100

CAPACITÀ CONTENITORI

- Capacita contenitore rifiuti:	3,7 m³
- Capacita serbatoio gasolio:	95 l
- Capacita serbatoio olio idraulico:	120 l
- Capacita serbatoio acqua:	700 l